Montagelochbohrung: 1,2 +0,1
Mounting holes:

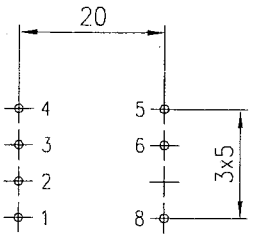

Ansicht Stiftseite
bottom view

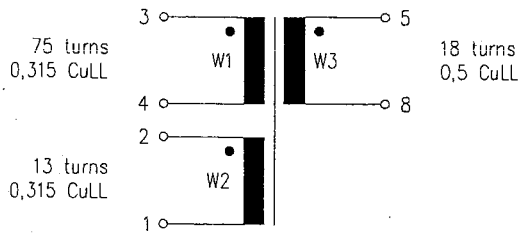

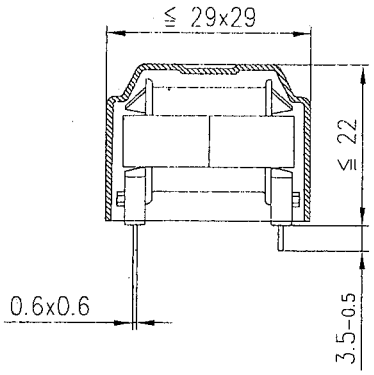

Maß für unverzinnten Stift
dimension for untinned pin

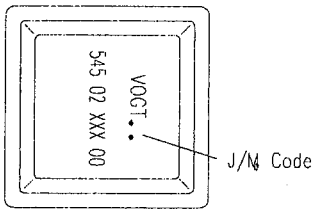

Master Contract: 173023
Report: 1586962
Project: 1892444
Illustration: 10/ 1 of 2

RUTRONIK

Anna Morsa Anna_Morsa@Rutronik.com 07917-810636
Mike Rigg gnz72@dial.pipex.com **01491-873205** 07917-810646
If not available, please do call our local sales office **08707-550260**

bleifrei
lead free

Bemerkung: Aufbau mit teilentladungsfester Isolierfolie
Remark: design according with partial discharge solid insulation

Technische Daten Technical data (Tu 25°C ± 1°C)

Gewicht weight	34,2g	Kern Core	EF 25/7,5	Material material	Fi 324 / equivalent	Luftspalt air gap	ca. 0,4 mm
Betriebstemperatur Operating temperature	+10°C...+115°C (20 000h)			Lagertemperatur Storage temperature	-30°C...+70°C	Klimakategorie climatic category	IEC 68-1 40/125/56
Arbeitsbereich Operating range		$U_{Bmin.}$ = $U_{Bmax.}$ =		Maximale Leistung Maximum output	9 W	Frequenz Frequency	
Aufbau nach Norm Design according to standard		E 61800-5-1		max. Arbeitsspannung 380 V_{DC} max. working voltage 380 V_{DC}			

L	3 - 4	1,0 mH ± 10%	f = 10 kHz, U_0 ≦ 50 mV
U_P	Prim.-Sec.	4,5 kV_{rms}	f = 50 Hz, t = 1 s

Weitergabe sowie Vervielfältigung dieser Unterlage, Verwertung und Mitteilung ihres Inhalts nicht gestattet, soweit nicht ausdrücklich zugesichert. Zuwiderhandlungen verpflichten zu Schadenersatz. Alle Rechte für den Fall der Patenterteilung oder Gebrauchsmuster-Eintragung vorbehalten.

Copying of this document, and giving it to others and the use or communication of the contents thereof, are forbidden without express authority. Offenders are liable to the payment of damages. All rights are reserved in the event of the grant of a patent or registration of utility model or design.

VOGT electronic

Benennung description
EF 25/7,5
Trafo (VIPer53e)

Index	Änderung changes	Datum	Name	Datum	Name	Teile-Nr. part no.	Blatt 01
			Gez.	19.09.06	HÖLLMÜLLER	SL 060 703 21 02	Blätter
			Gepr.	19.09.06	WANDL C.		
			Gepr.				

Projektionsmethode I

Werkstoff material

CAD-Zeichnung!
Manuelle Änderung nicht zulässig.

1:1

		Benennung description	Menge quantity	Erstquelle first source	Zweitquelle second source
Kern core					
Fi 324 TP4 PG 232 Mf 198		EF 25/7,5	200	255 07 F24 82	255 07 324 82
Spulenkörper bobbin					
A3X2G7 E41871		EF 25/7,5	100	325 53 191 00	
Draht/Folie wire/foil					
P155 E63382 V155 E174210 F155 E93551 MW79# E135341 UEW E194410 SFFW E174837		0,315 CuLL nat. 0,5 CuLL nat.		R11 01 315 03 R11 01 500 07	
Isolierstoffe Insulation					
1350F-1 E17385 10858 E93622 PZ280 E165111	A	tape 6mm		R22 00 006 22	
Kapton CR200 E39505	G	15,5x0,05mm		R22 00 015 XX	
Hostaphan RN E53895	R	15,5x0,05mm Rändelung A: 2mm B: 2mm nach Zeichnung R22 00 000 00 Knurling A: 2mm B: 2mm at drawing R22 00 000 00		R22 00 015 05	
Klebstoffe glue					
Kern-Kern core-core		F305 A/B F121 F120		R23 00 047 00/04	
Gehäuse housing					
A3X2G7 E41871		EF 25	100	406 38 000 00	
Vergußm. casting resin					
CW2122-1/HY2901-1 E96722				R23 00 071 00/01	
Lötzinn tin solder					
Sn99Cu1				R04 __ 000 __	

Master Contract: 173023
Report: 1586962
Project: 1892444
Illustration: 10/ 2 of 2

Weitergabe sowie Vervielfältigung dieser Unterlage, Verwertung und Mitteilung ihres Inhalts nicht gestattet, soweit nicht ausdrücklich zugestanden. Zuwiderhandlungen verpflichten zu Schadenersatz. Alle Rechte für den Fall der Patenterteilung oder Gebrauchsmuster-Eintragung vorbehalten.

Copying of this document, and giving it to others and the use or communication of the contents thereof, are forbidden without express authority. Offenders are liable to the payment of damages. All rights are reserved in the event of the grant of a patent or registration of utility model or design.

VOGT electronic

Benennung description: EF 25/7,5 Trafo (VIPer53e)

Index	Änderung changes	Datum	Name	Datum	Name	Teile-Nr. part no.	Blatt 03
Projektionsmethode 1	Werkstoff material	1:1	Gez.	19.09.06	HÖLLMÜLLER	SL 060 703 21 02	Blätter
CAD-Zeichnung! Manuelle Änderung nicht zulässig.			Gepr.	19.09.06	WANDL C.		
			Gepr.	. .			
Dimensions in mm			Status:				